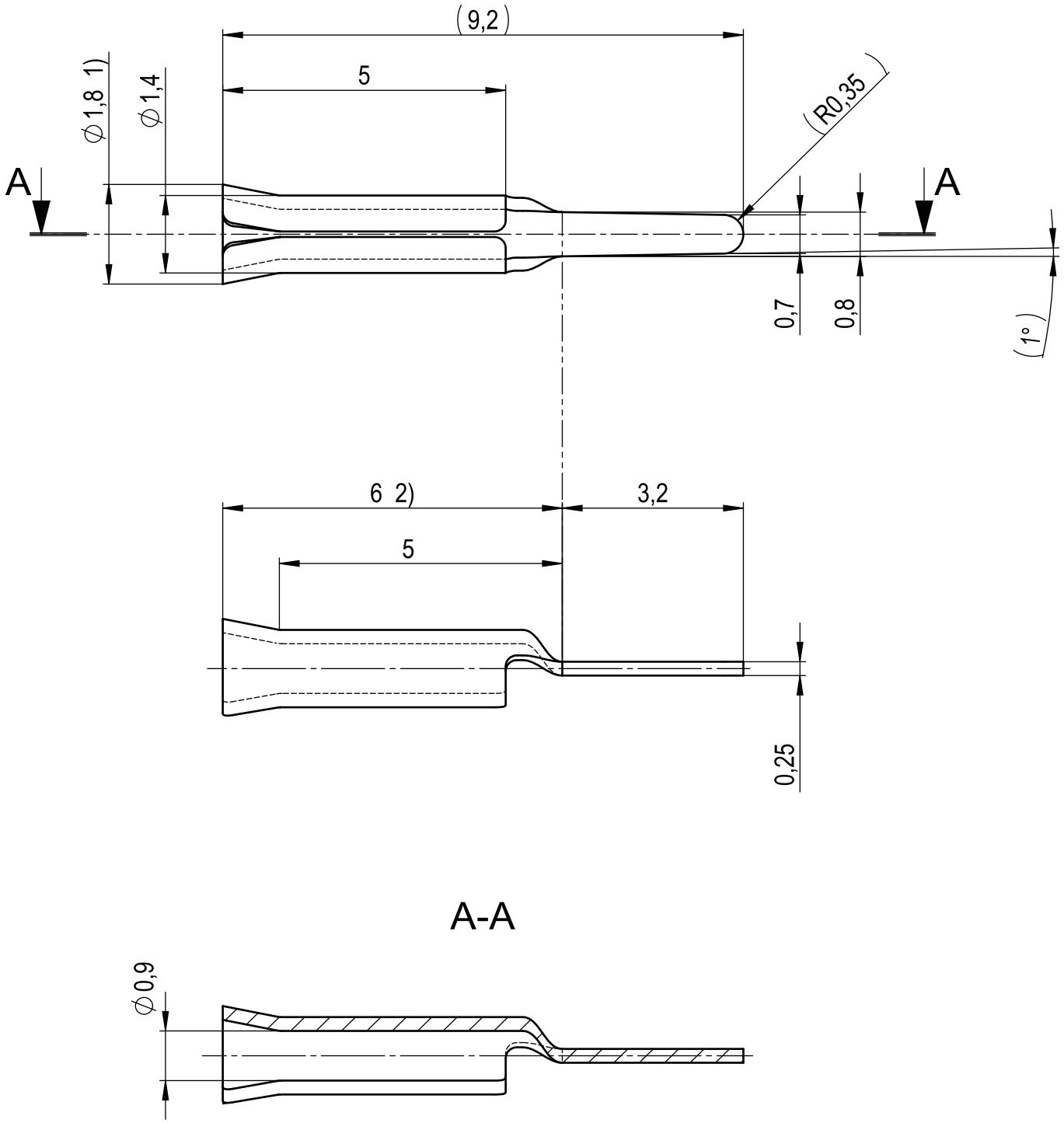
(9,2)
5
⌀1,8 1)
⌀1,4
(R0,35)
A
A
0,7
0,8
(1°)
6 2)
3,2
5
0,25
A-A
⌀0,9